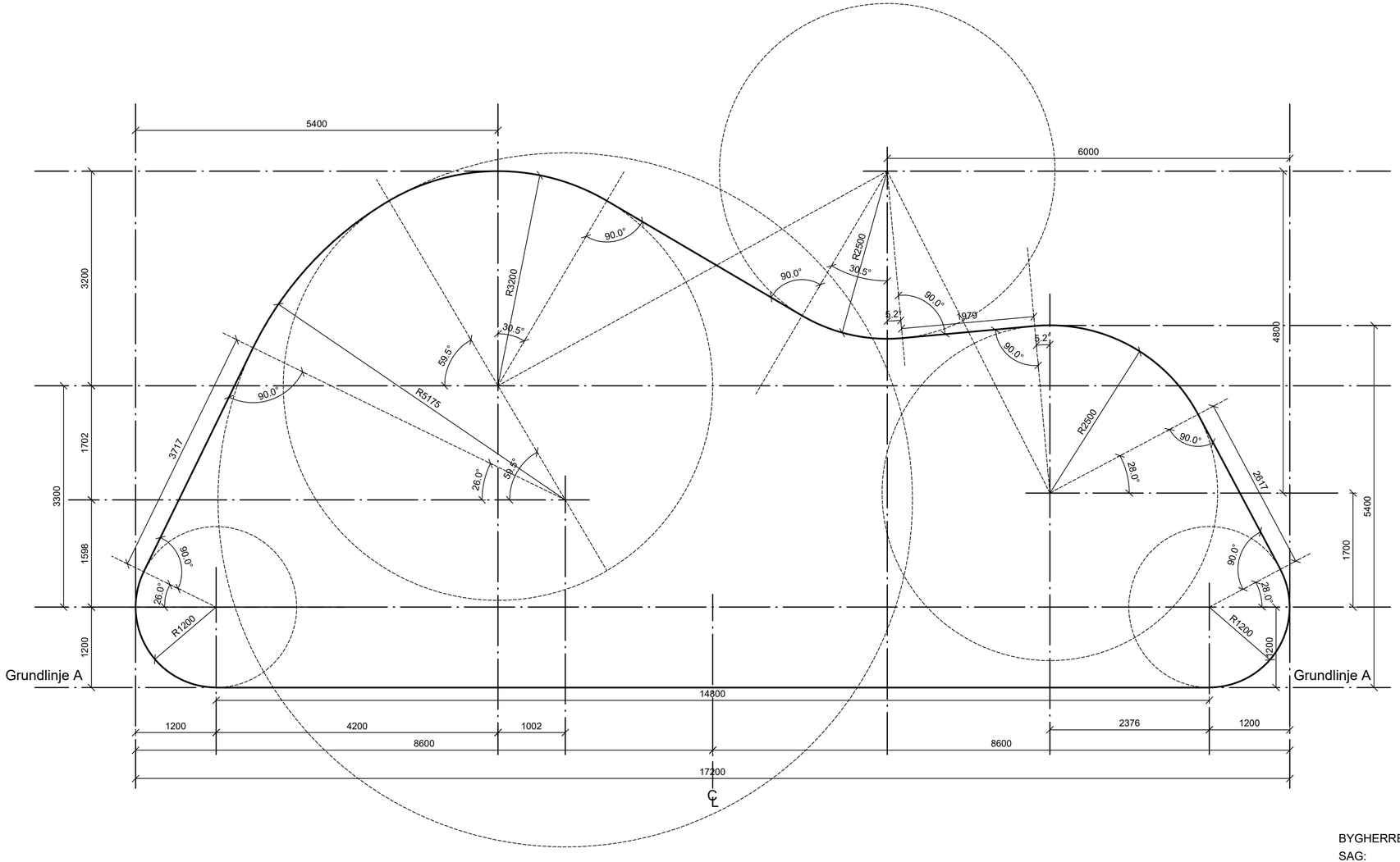

0 1 2 3 4 5m

1:50

BYGHERRE:	Rønne Havn A/S	Sagsnr:	26-033
SAG:	Promenade og udsigtsplatform ved Sdr. Bådehavn	Dato:	15.05.2026
EMNE:	Platform på terræn Målsatsætning og geometri	Mål:	1:50
		Sign:	MI/AL

STEENBERGs tegnestue aps AAKIRKEBYVEJ 27 3700 RØNNE TLF 56955330

arkitekter - ingeniører

9.02